Inhaltsverzeichnis Handsender Empfänger Anschlussvarianten

Zentralen-Varianten mit Gleichspannungs TÖ >500mA je TÖ

Z20	1-Tür / Eingangsleser / =Spannungs TÖ	Seite 2

Funktioniert in der PDF Datei als aktiver Link

Zentralen-Varianten mit Gleichspannungs TÖ bis 500mA je TÖ
oder Ansteuerung eines Mediator TÖ

Z40	1-Tür / Eingangsleser / =Spannungs TÖ	Seite 3

Funktioniert in der PDF Datei als aktiver Link

Leser Varianten mit Gleichspannungs TÖ

L20	Eingangsleser / =Spannungs TÖ	Seite 6

Funktioniert in der PDF Datei als aktiver Link

Zentralen-Varianten mit Wechselspannungs TÖ

Z30	1-Tür / Eingangsleser / ~Spannungs TÖ	Seite 4

Funktioniert in der PDF Datei als aktiver Link

Dokumentation Kabelweg: Zentrale → Leser

K10	Vorlage für 2 Leser	Seite 10

Funktioniert in der PDF Datei als aktiver Link

Leser Varianten mit Wechselspannungs TÖ

L30	Eingangsleser / ~Spannungs TÖ	Seite 5

Funktioniert in der PDF Datei als aktiver Link

Hinweis:
Für die Ermittlung der Funktionsreichweite (Kabellänge) zu den Online Lesern und Türöffnern, beachten Sie bitte die Hinweise und Tabellen im Dokument „Planungshilfe zur Funktionsreichweite“. Die komplexen Zusammenhänge können hier nicht eingebunden werden.

Home

DIN A3 quer

Handsender Rx an Zentralen

TCS TürControlSysteme AG
Geschwister-Scholl-Str. 7
39307 Genthin

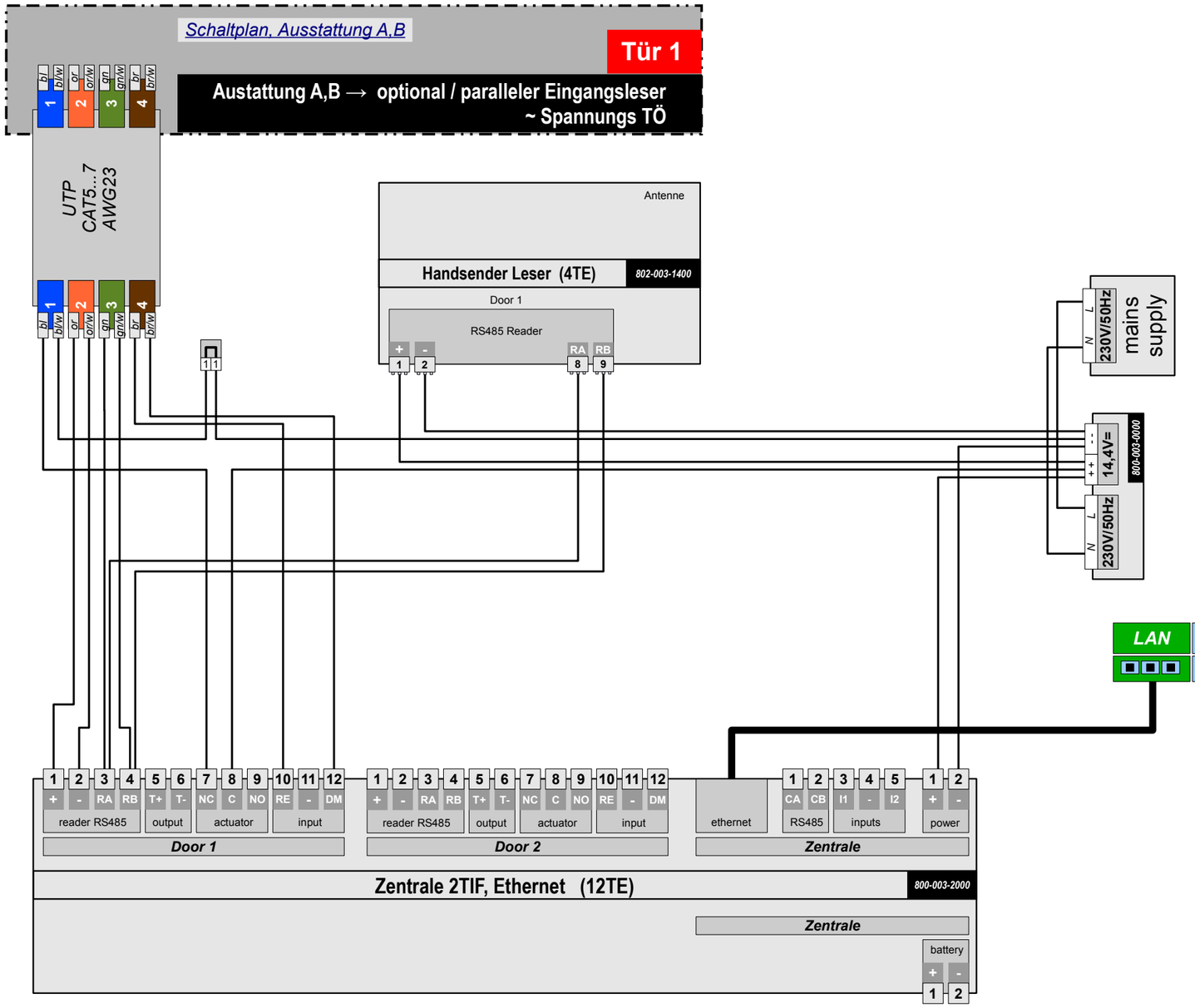

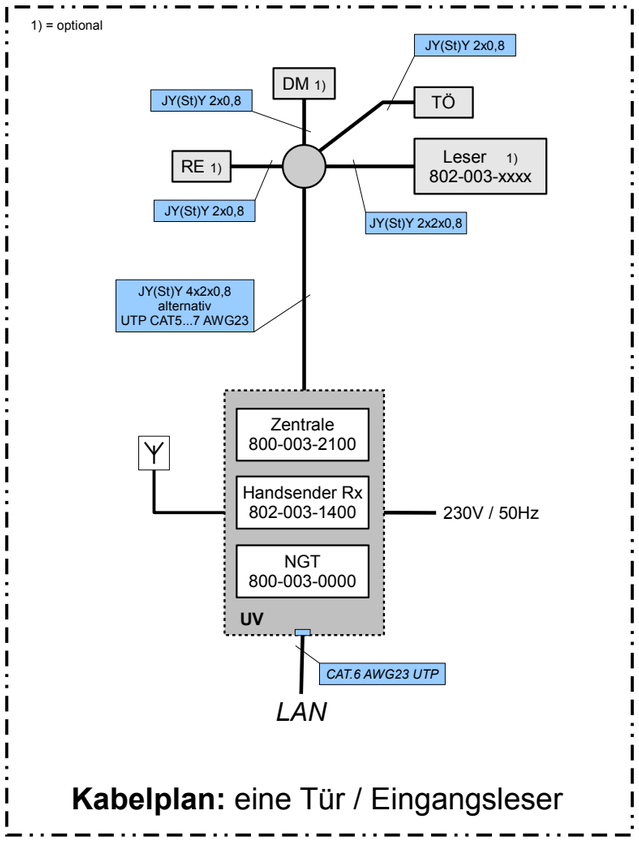

Verbindung mit weiteren Zentralen (siehe hier)

LAN	( )	Master	IP4 Adresse			
	( )	Slave				

BV / Objekt:

Projektplanung / Dokumentation

Zur Planung und Dokumentation diese Dokumente für jede **Zentrale** in der angegebenen Anzahl **ausdrucken** und die notwendigen **Informationen eintragen**. Nur wenn diese Informationen zum Zeitpunkt der Inbetriebnahme vorliegen kann diese reibungslos und ohne zusätzliche Kosten abgewickelt werden !

1 – mal	dieses Blatt
1 – mal	Schaltplan, Ausstattung A,B
1 – mal	Dokumentation Kabel und Leser

Hinweis:
Für die Ermittlung der Funktionsreichweite (Kabellänge) zu den Online Lesern und Türöffnern, beachten Sie bitte die Hinweise und Tabellen im Dokument „Planungshilfe zur Funktionsreichweite“. Die komplexen Zusammenhänge können hier nicht eingebunden werden.

Home

DIN A3 quer

Handsender Rx an Zentralen

Variante Z30 1-Tür / Eingangsleser + gateway / =Spannungs TÖ (>500mA)

TCS TürControlSysteme AG
Geschwister-Scholl-Str. 7
39307 Genthin

Autor: Henry Winkelmann
Version: 1A **Seite**: 2 **von**: 10
zuletzt bearbeitet: 16.02.17 13:46:00

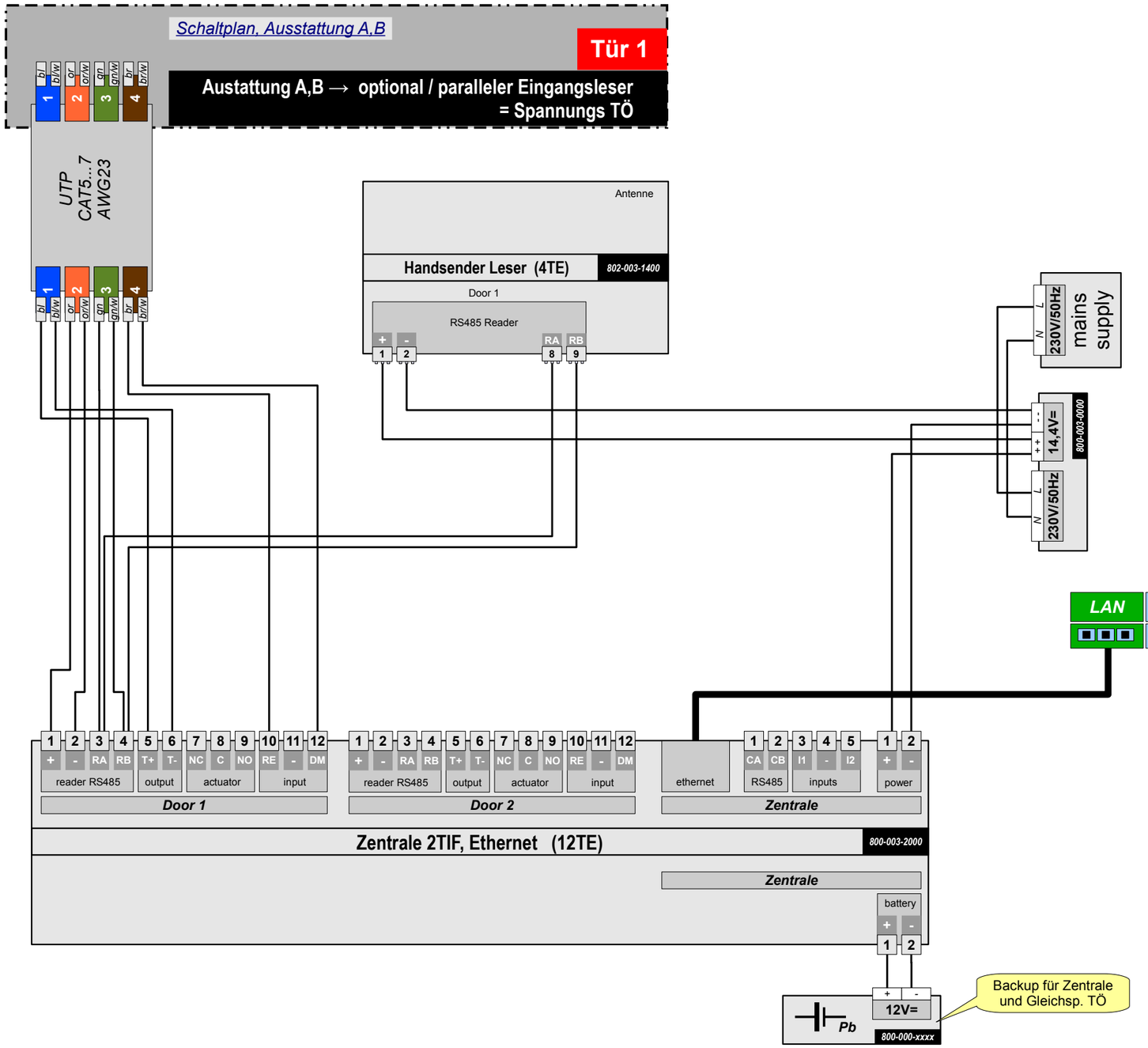

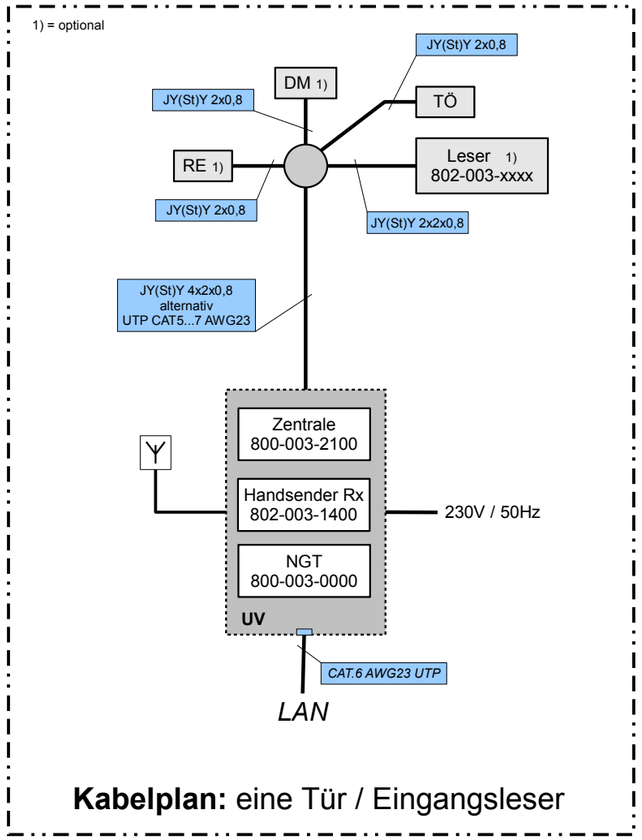

Verbindung mit weiteren Zentralen (siehe hier)

LAN	( )	Master	IP4 Adresse			
	( )	Slave				

BV / Objekt:

Projektplanung / Dokumentation

Zur Planung und Dokumentation diese Dokumente für jede **Zentrale** in der angegebenen Anzahl **ausdrucken** und die notwendigen **Informationen eintragen**. Nur wenn diese Informationen zum Zeitpunkt der Inbetriebnahme vorliegen kann diese reibungslos und ohne zusätzliche Kosten abgewickelt werden !

1 – mal	dieses Blatt
1 – mal	Schaltplan, Ausstattung A,B
1 – mal	Dokumentation Kabel und Leser

Hinweis:
Für die Ermittlung der Funktionsreichweite (Kabellänge) zu den Online Lesern und Türöffnern, beachten Sie bitte die Hinweise und Tabellen im Dokument „Planungshilfe zur Funktionsreichweite“. Die komplexen Zusammenhänge können hier nicht eingebunden werden.

Home

DIN A3 quer

Handsender Rx an Zentralen

Variante Z30 1-Tür / Eingangsleser + gateway / =Spannungs TÖ <500mA)

TCS TürControlSysteme AG
Geschwister-Scholl-Str. 7
39307 Genthin

Autor: Henry Winkelmann
Version: 1A **Seite**: 3 **von**: 10
zuletzt bearbeitet: 16.02.17 13:46:00

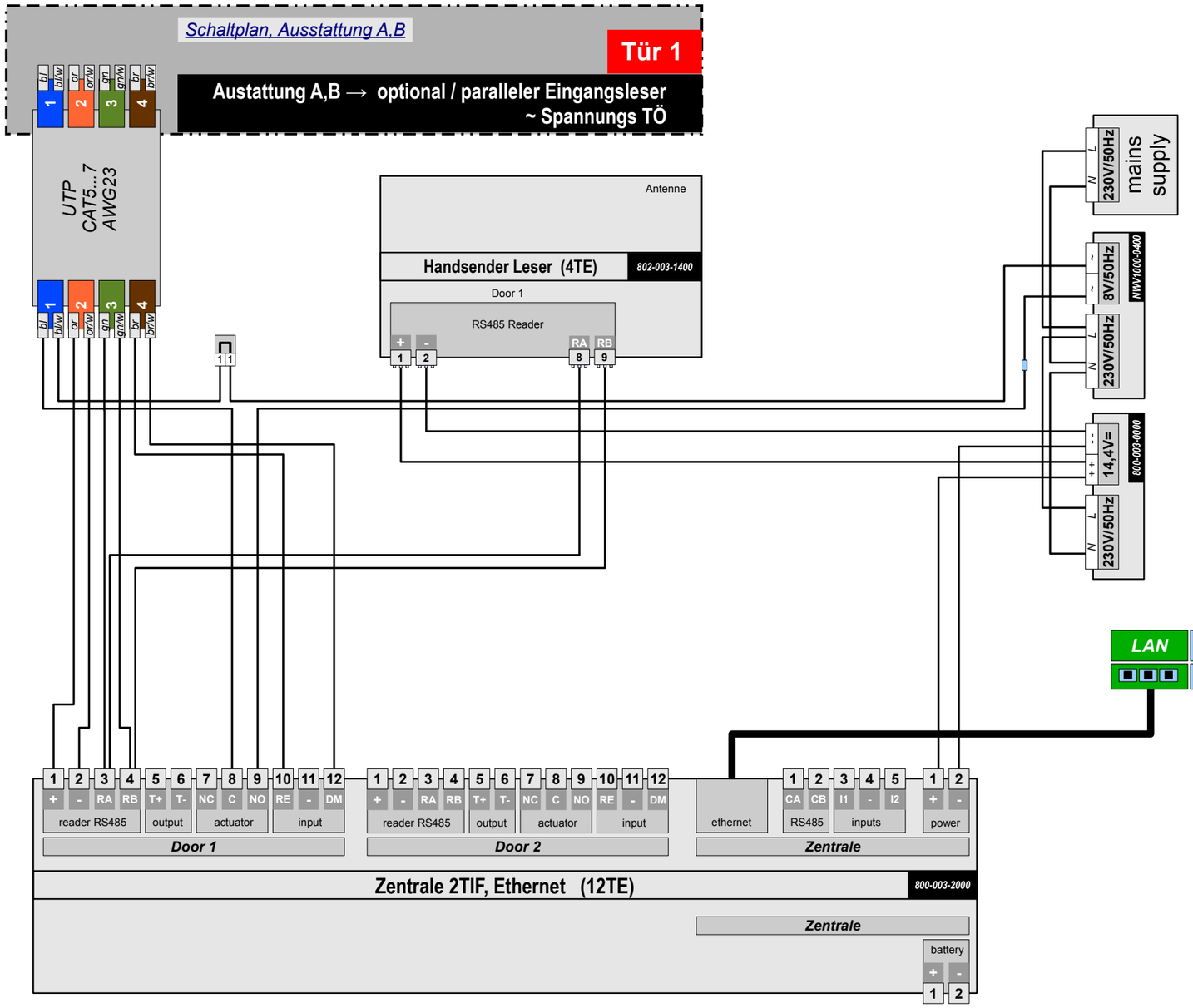

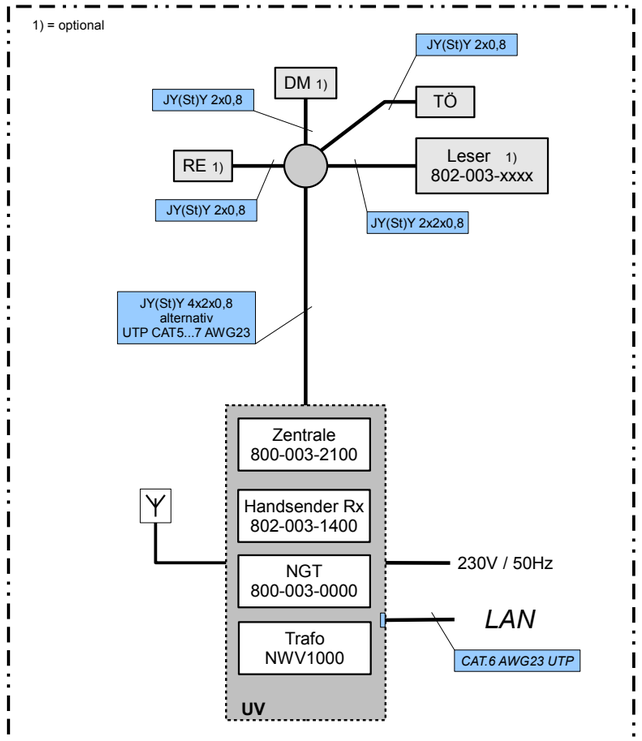

Kabelplan: eine Tür / Eingangsleser

Verbindung mit weiteren Zentralen (siehe hier)

LAN	( )	Master	IP4 Adresse			
	( )	Slave				

BV / Objekt:

Projektplanung / Dokumentation

Zur Planung und Dokumentation diese Dokumente für jede **Zentrale** in der angegebenen Anzahl **ausdrucken** und die notwendigen **Informationen eintragen**. Nur wenn diese Informationen zum Zeitpunkt der Inbetriebnahme vorliegen kann diese reibungslos und ohne zusätzliche Kosten abgewickelt werden !

1 – mal	dieses Blatt
1 – mal	Schaltplan, Ausstattung A,B
1 – mal	Dokumentation Kabel und Leser

Hinweis:
Für die Ermittlung der Funktionsreichweite (Kabellänge) zu den Online Lesern und Türöffnern, beachten Sie bitte die Hinweise und Tabellen im Dokument „Planungshilfe zur Funktionsreichweite“. Die komplexen Zusammenhänge können hier nicht eingebunden werden.

Home

DIN A3 quer

Handsender Rx an Zentralen

Variante Z30

1-Tür / Eingangsleser + gateway / ~Spannungs TÖ

TCS TürControlSysteme AG
Geschwister-Scholl-Str. 7
39307 Genthin

Autor: Henry Winkelmann
Version: 1A **Seite**: 4 **von**: 10
zuletzt bearbeitet: 16.02.17 13:46:00

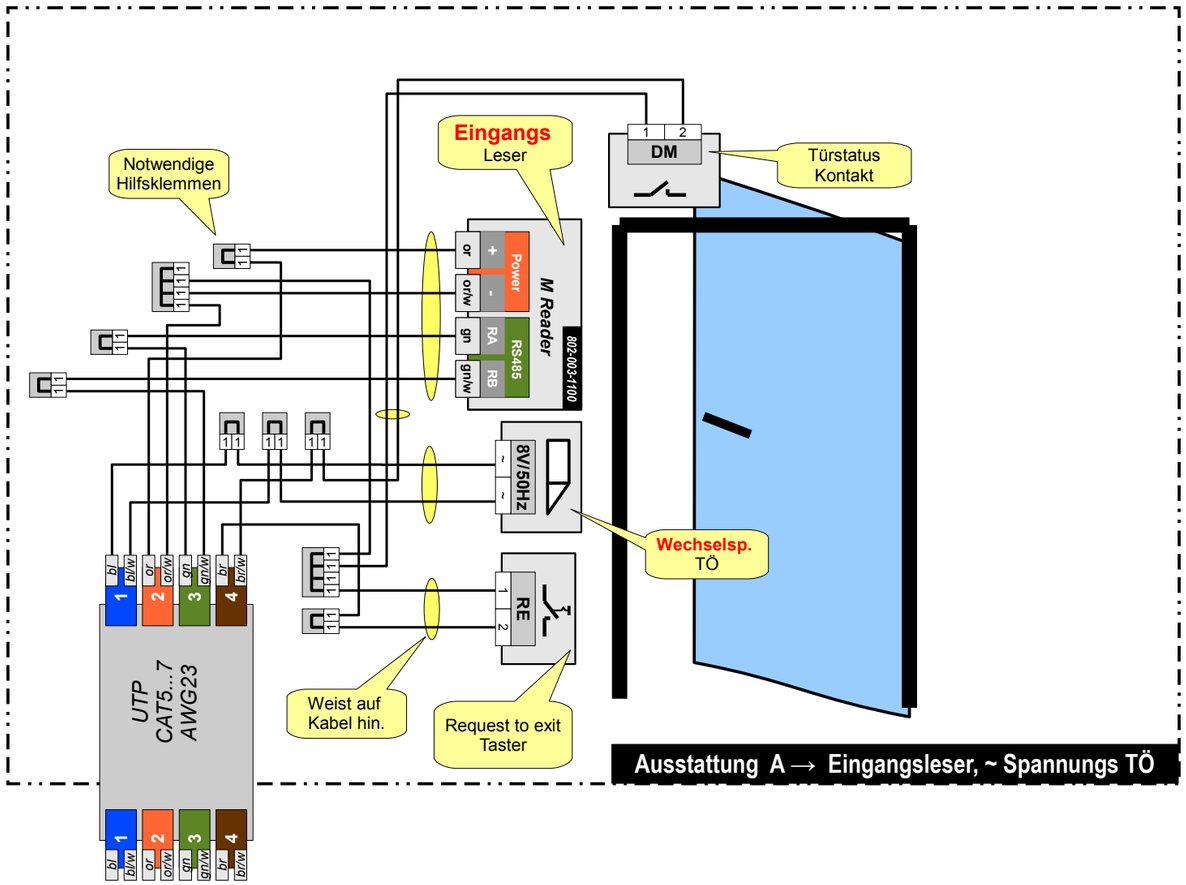

Angeschlossen an den TIF (door) 1...4 der BCM Zentrale als eigenständiger Leser oder Leser parallel GSM gateway

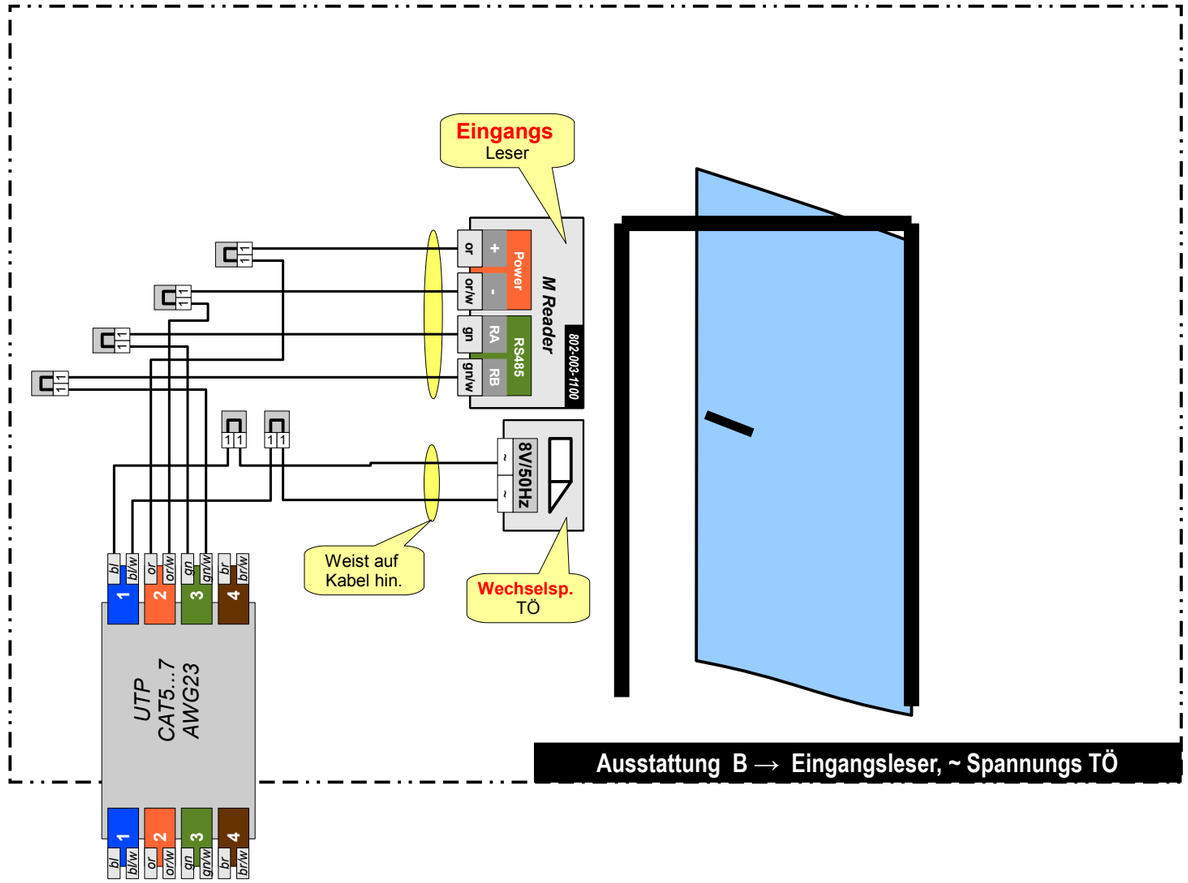

Angeschlossen an den TIF (door) 1...4 der BCM Zentrale als eigenständiger Leser oder Leser parallel GSM gateway

Alternative zu Wechselspannungs TÖ die **TOR** Ansteuerung.
(siehe hier)

Hinweis:
Für die Ermittlung der Funktionsreichweite (Kabellänge) zu den Online Lesern und Türöffnern, beachten Sie bitte die Hinweise und Tabellen im Dokument „Planungshilfe zur Funktionsreichweite“. Die komplexen Zusammenhänge können hier nicht eingebunden werden.

Home

DIN A3 quer

Handsender Rx an Zentralen

Variante L30

Eingangsleser / ~Spannungs TÖ

TCS TürControlSysteme AG
Geschwister-Scholl-Str. 7
39307 Genthin

Autor: Henry Winkelmann
Version: 1A **Seite**: 5 **von**: 10
zuletzt bearbeitet: 16.02.17 13:46:00

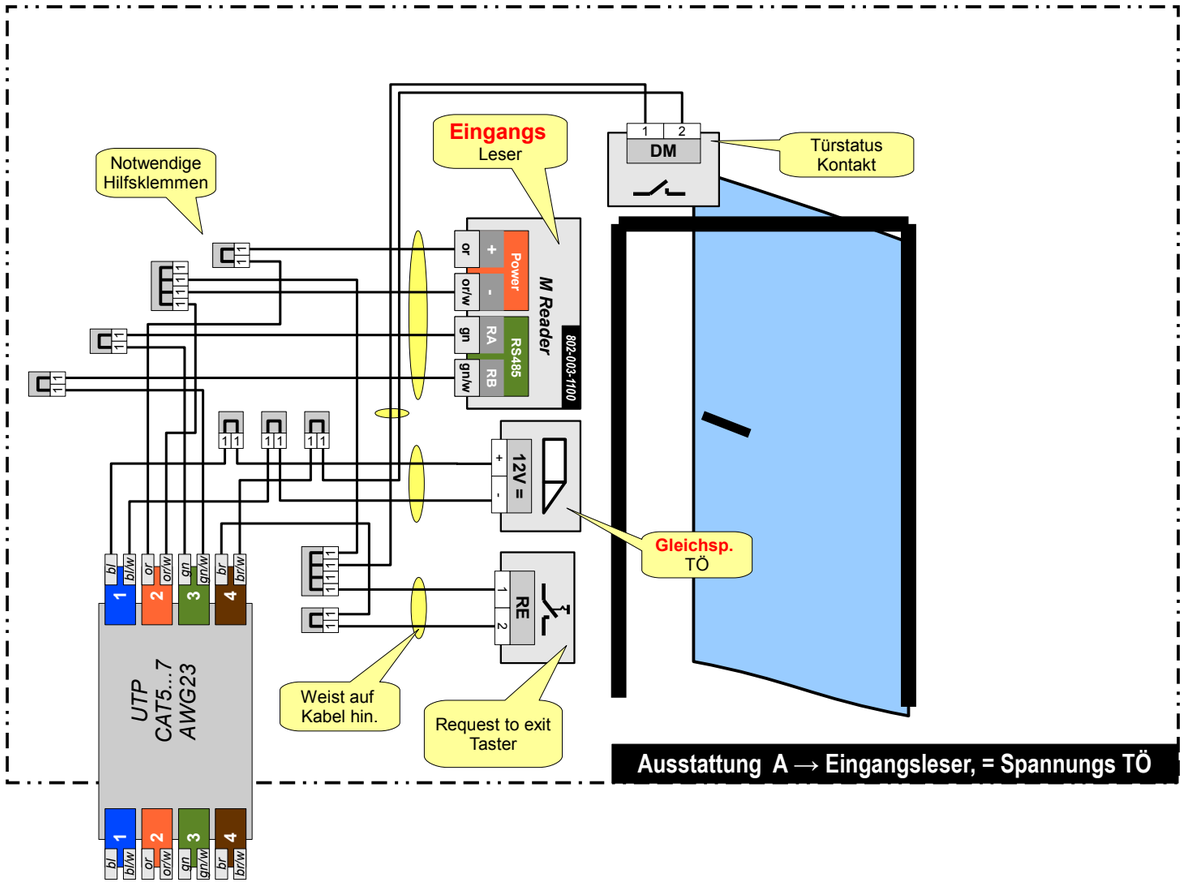

Angeschlossen an den TIF (door) 1...4 der BCM Zentrale als eigenständiger Leser oder Leser parallel GSM gateway

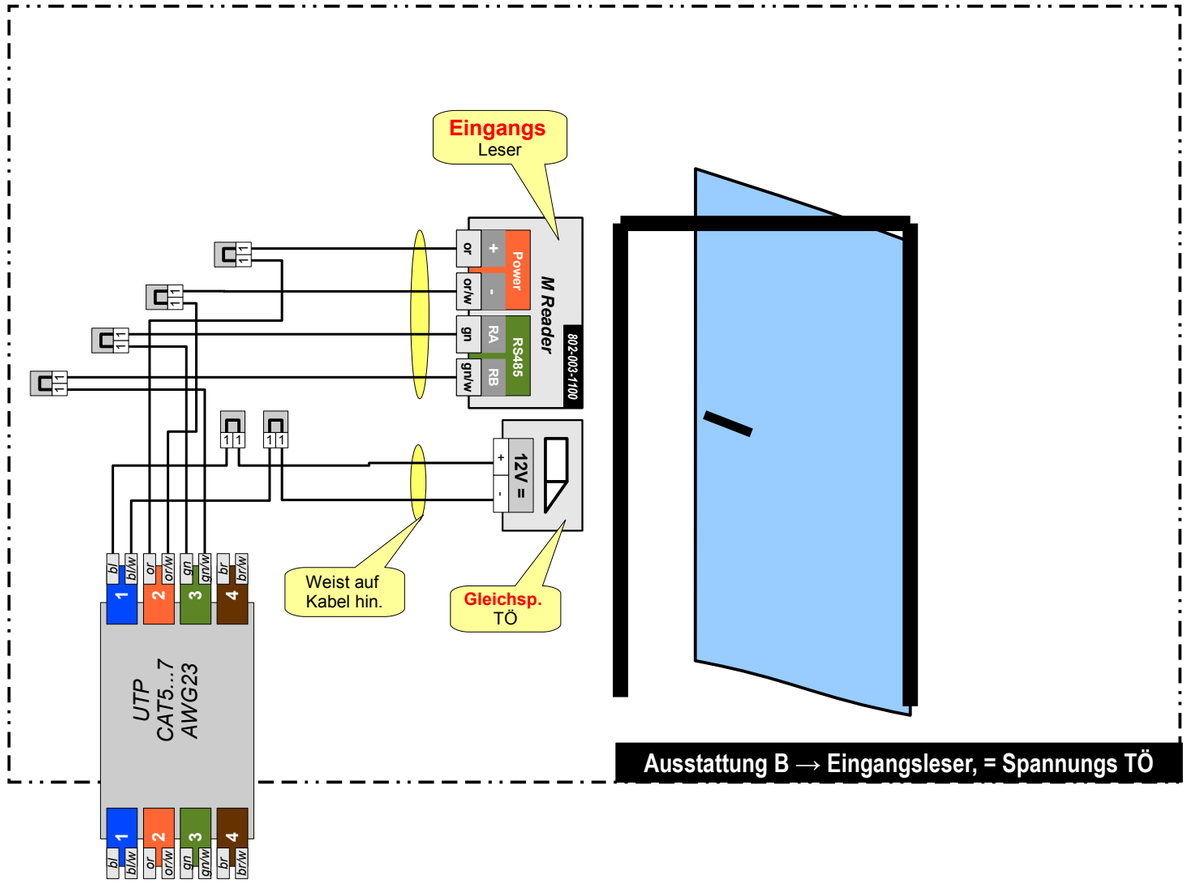

Angeschlossen an den TIF (door) 1...4 der BCM Zentrale als eigenständiger Leser oder Leser parallel GSM gateway

Alternative zu Gleichspannungs TÖ die **MEDIATOR** Ansteuerung.
(siehe hier)

Alternative zu Gleichspannungs TÖ die **TOR** Ansteuerung.
(siehe hier)

Hinweis:
Für die Ermittlung der Funktionsreichweite (Kabellänge) zu den Online Lesern und Türöffnern, beachten Sie bitte die Hinweise und Tabellen im Dokument „Planungshilfe zur Funktionsreichweite“. Die komplexen Zusammenhänge können hier nicht eingebunden werden.

Home

DIN A3 quer

Handsender Rx an Zentralen

Variante L20
Eingangsleser / =Spannungs TÖ

TCS
TürControlSysteme AG
Geschwister-Scholl-Str. 7
39307 Genthin

Autor: Henry Winkelmann
Version: 1A **Seite**: 6 **von**: 10
zuletzt bearbeitet: 16.02.17 13:46:00

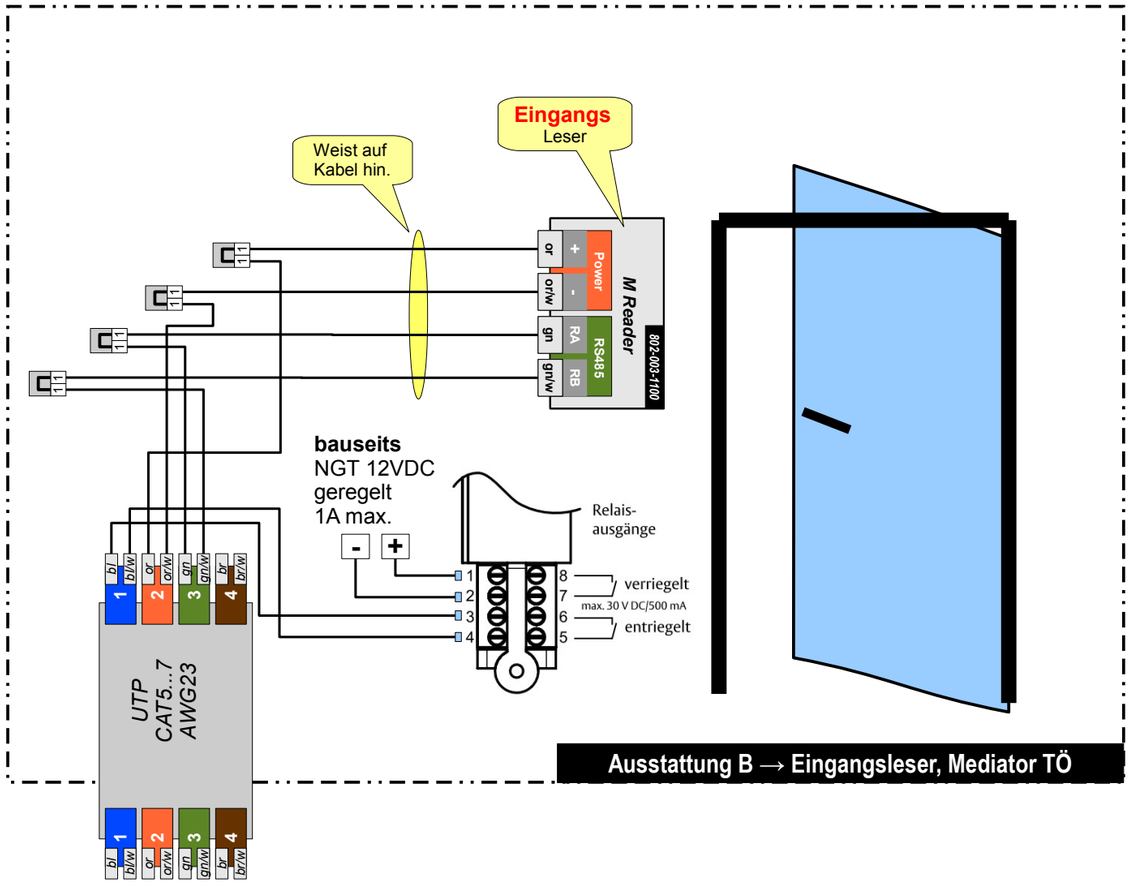

Angeschlossen an
den TIF (door) 1...4
BCM Zentrale

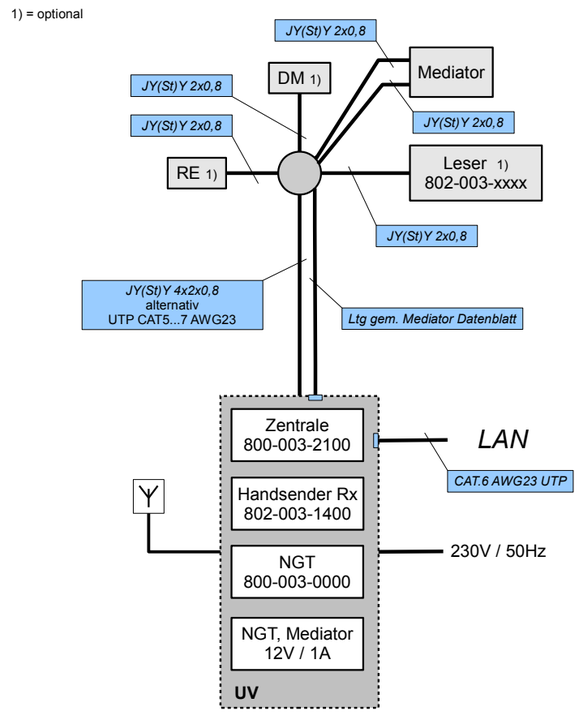

Hinweis Verkabelung:
Für die Ermittlung der Funktionsreichweite (Kabellänge) zu den Online Lesern und Türöffnern, beachten Sie bitte die Hinweise und Tabellen im Dokument „**Planungshilfe zur Funktionsreichweite**“. Die komplexen Zusammenhänge können hier nicht eingebunden werden.

Hinweis:
Für die Ermittlung der Funktionsreichweite (Kabellänge) zu den Online Lesern und Türöffnern, beachten Sie bitte die Hinweise und Tabellen im Dokument „Planungshilfe zur Funktionsreichweite“. Die komplexen Zusammenhänge können hier nicht eingebunden werden.

Home

DIN A3 quer

Handsender Rx an Zentralen

alternativ MEDIATOR Ansteuerung

TCS TürControlSysteme AG
Geschwister-Scholl-Str. 7
39307 Genthin

Autor: Henry Winkelmann
Version: 1A **Seite**: 7 **von**: 10
zuletzt bearbeitet: 16.02.17 13:46:00

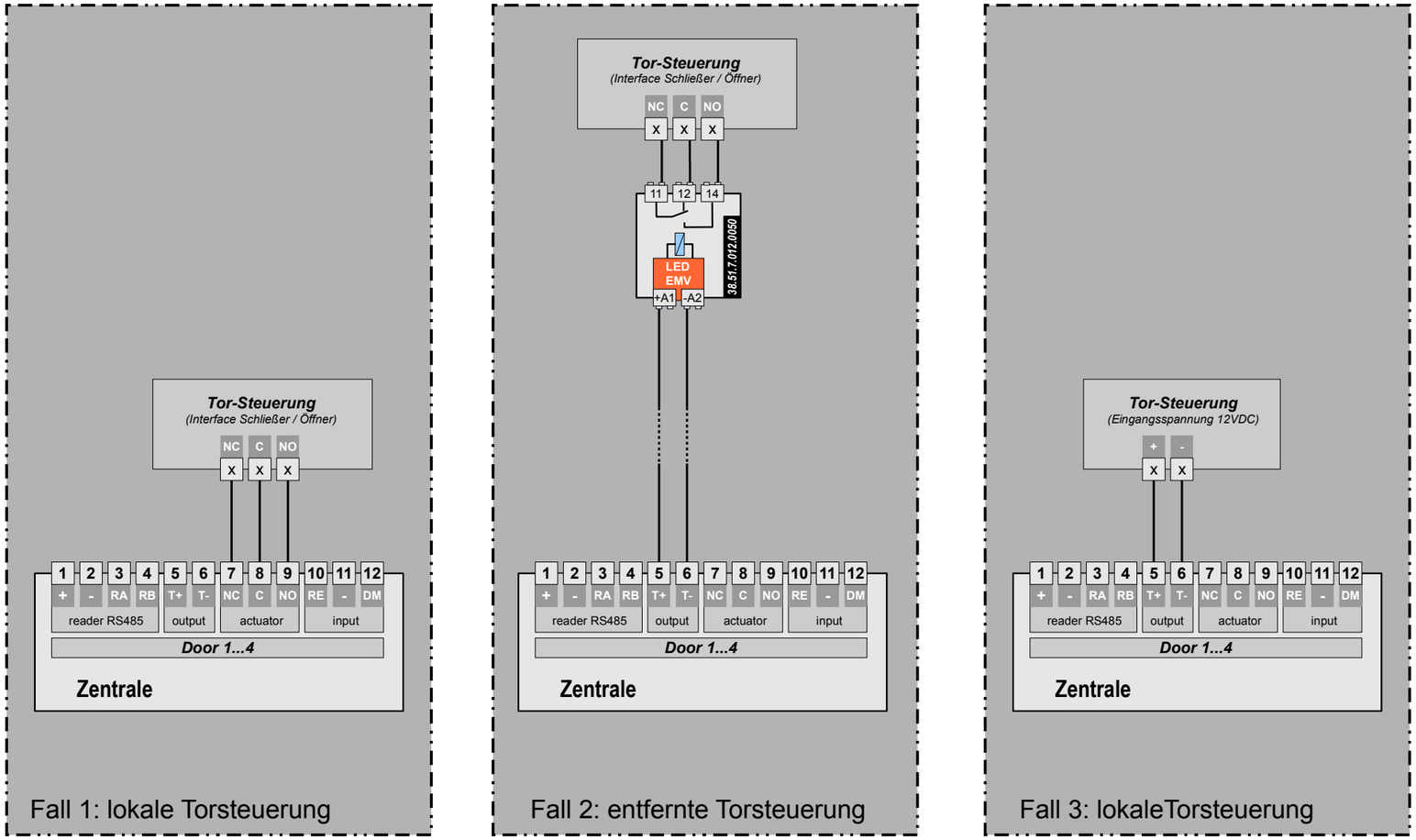

Hinweis:
Für die Ermittlung der Funktionsreichweite (Kabellänge) zu den Online Lesern und Türöffnern, beachten Sie bitte die Hinweise und Tabellen im Dokument „Planungshilfe zur Funktionsreichweite“. Die komplexen Zusammenhänge können hier nicht eingebunden werden.

Home

DIN A3 quer

Handsender Rx an Zentralen

alternative Varianten der Torsteuerung

TCS TürControlSysteme AG
Geschwister-Scholl-Str. 7
39307 Genthin

Die LAN Verbindung aller Zentralen in einem Netzwerk bildet die Gesamtanlage.
Es gibt keine anderen elektrische Querverbindungen.

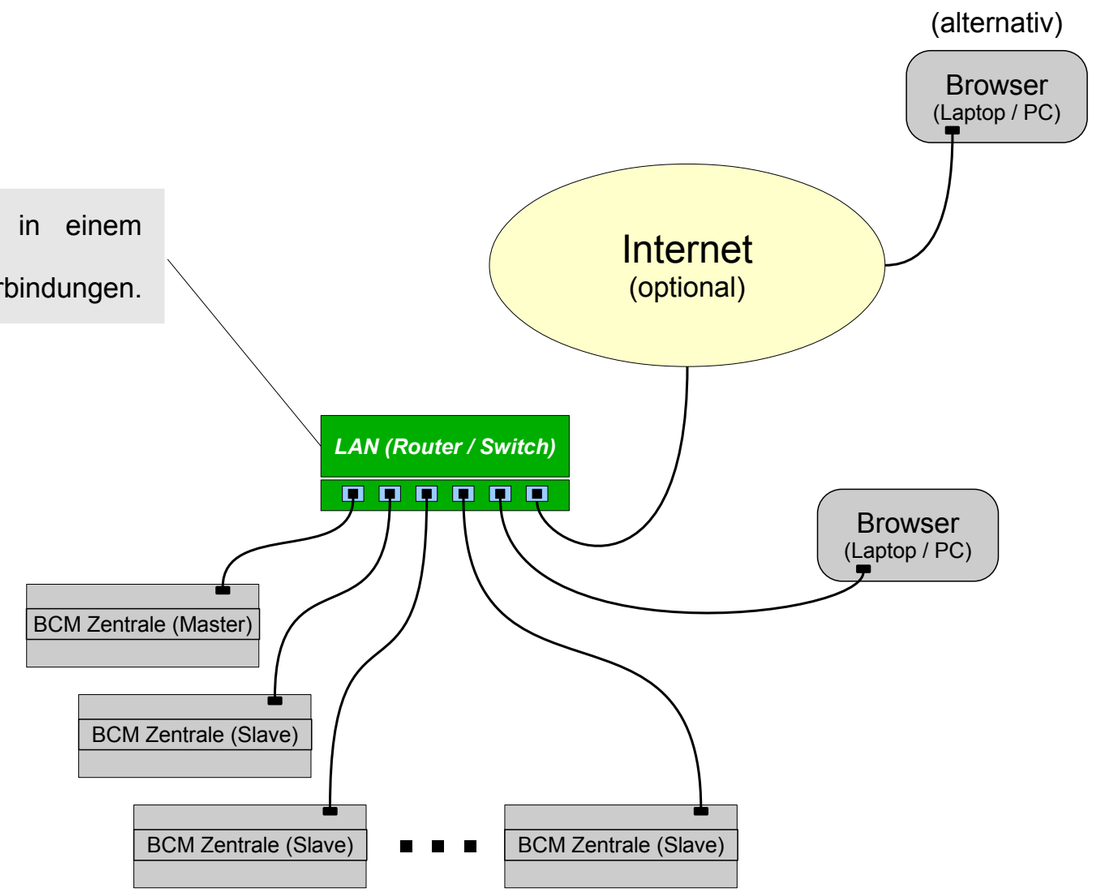

Hinweis:
Für die Ermittlung der Funktionsreichweite (Kabellänge) zu den Online Lesern und Türöffnern, beachten Sie bitte die Hinweise und Tabellen im Dokument „Planungshilfe zur Funktionsreichweite“. Die komplexen Zusammenhänge können hier nicht eingebunden werden.

Home

DIN A3 quer

Handsender Rx an Zentralen

Zusammenschaltung aller Zentralen

TCS TürControlSysteme AG
Geschwister-Scholl-Str. 7
39307 Genthin

Autor: Henry Winkelmann
Version: 1A **Seite**: 9 **von**: 10
zuletzt bearbeitet: 16.02.17 13:46:00

Hinweis:
> Verwenden Sie diese Vorlage zur Dokumentation des Kabelweges von der Zentrale zum Leser.
> Drucken Sie daher diese Vorlage in der notwendigen Anzahl aus.(Anzahl Tabellen = Anzahl Kabelwege)
> Für jeden Leser soll ein Kabelweg dokumentiert werden. Dazu die blauen Felder ankreuzen oder ausfüllen.
> Führen Sie die beiden untenstehenden Prüfungen für jeden Leser durch.

***Prüfung 1**: Polarität korrekt auf DA1*

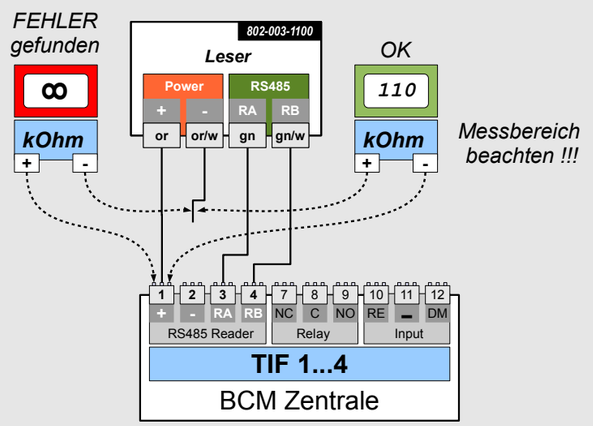

***Prüfung 2**: RA / RB korrekt auf DA2*

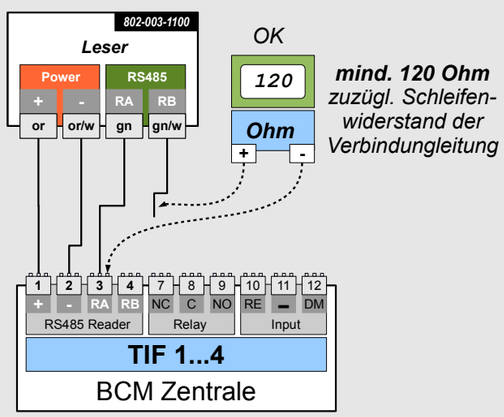

Montageort: Zentrale

Name der Unterverteilung:	
Lfd. Nr. der BCM Zentrale:	1 2 3 4 5 / 6 7 8 9 10
angeschlossen an TIF / door x	1 2 3 4

Verbindung: Zentrale ↔ Leser

Bezeichn. des Kabels				
Länge:	CAT x		AWG	24 / 23
			JY(St)Y	0,6 / 0,8
DA1	+	or	rt	Prüfung 1 = OK
	-	or/w	bl	
DA2	RA	gn	ws	Prüfung 2 = OK
	RB	gn/w	ge	
DA3	TÖ+	bl	ws	
	TÖ-	bl/w	gn	
DA3	RE	bn	ws	
	DM	bn/w	gn	

Montageort: Zentrale

Name der Unterverteilung:	
Lfd. Nr. der BCM Zentrale:	1 2 3 4 5 / 6 7 8 9 10
angeschlossen an TIF / door x	1 2 3 4

Verbindung: Zentrale ↔ Leser

Bezeichn. des Kabels				
Länge:	CAT x		AWG	24 / 23
			JY(St)Y	0,6 / 0,8
DA1	+	or	rt	Prüfung 1 = OK
	-	or/w	bl	
DA2	RA	gn	ws	Prüfung 2 = OK
	RB	gn/w	ge	
DA3	TÖ+	bl	ws	
	TÖ-	bl/w	gn	
DA3	RE	bn	ws	
	DM	bn/w	gn	

Hinweis:
Für die Ermittlung der Funktionsreichweite (Kabellänge) zu den Online Lesern und Türöffnern, beachten Sie bitte die Hinweise und Tabellen im Dokument „Planungshilfe zur Funktionsreichweite“. Die komplexen Zusammenhänge können hier nicht eingebunden werden.

Home

BV / Objekt:

Prüfung / Dokumentation des Kabelweges Zentrale → Leser

TCS TürControlSysteme AG
Geschwister-Scholl-Str. 7
39307 Genthin